Serie 6, Lavastoviglie da incasso a scomparsa totale, 60 cm SMV6ZCX02E

Lavastoviglie PerfectDry con sistema di asciugatura con zeolite e Extra Clean Zone.

- **Home Connect**: lavastoviglie connesse per una vita più semplice.
- **Igiene convalidata per Eco 50 °C e livelli superiori con i programmi Intensive 70 °C e Machine Care.**
- **PerfectDry: asciutto impeccabile a bassi consumi, anche per le stoviglie difficili da asciugare.**
- **Extra Clean Zone: zona nel cestello superiore per una pulizia intensiva delle stoviglie più sporche.**
- **In caso di anomalie, l'assistenza Bosch può collegarsi alla lavastoviglie e verificarne lo stato.**

Dati tecnici

Classe di efficienza energetica: C
Consumo energetico del programma Eco per 100 cicli : ..... 75 kWh
Numero massimo di coperti: 14
Consumo di acqua del programma eco in litri per ciclo: .....9.5 l
Durata del programma: ..... 3:55 h
Emissioni di rumore aereo: .....44 dB(A) re 1 pW
Classe di emissioni di rumore aereo: .....B
Tipologia costruttiva del prodotto: .....Da incasso
Altezza top removibile: .....0 mm
Dimensioni (AxLxP): .....815 x 598 x 550 mm
Dimensioni del vano per l'installazione (AxLxP): 815-875 x 600 x 550 mm
Profondità con porta aperta a 90 gradi: ..... 1150 mm
Piedini regolabili: .....Sì - tutti dal davanti
Regolazione massima dei piedini: ..... 60 mm
Zoccolo regolabile: .....in profondità/in altezza
Peso netto: .....46.2 kg
Peso lordo: .....48.0 kg
Potenza: .....2400 W
Corrente: ..... 10 A
Tensione: .....220-240 V
Frequenza: ..... 50; 60 Hz
Lunghezza del cavo di alimentazione elettrica: .....175.0 cm
Tipo di spina: ..... Schuko
Lunghezza tubo entrata: .....165 cm
Lunghezza tubo uscita: .....190 cm
Codice EAN: 4242005183999
Installazione: .....Da incasso a scomparsa totale

Accessori opzionali

SMZ5003	Cerniera ribaltabile per dimensioni alte
SMZ5035 :	
SMZ5100	Cestello porta posate
SMZ5300	Accessorio lavastoviglie da incasso
SGZ0BI01	Kit di adattamento e fissaggio 81,5cm
SGZ0IC00 :	
SGZ1010	Prolunga acqua-stop sgs/gi/gv/gu
SGZ8BI00 :	
SMZ1051EU :	
SMZ2014	Cestello per bicchieri a stelo lungo
SMZ2056	Accessorio lavastoviglie incasso
SMZ5002	Cestello per posate d'argento

4 242005 183999

Serie 6, Lavastoviglie da incasso a scomparsa totale, 60 cm SMV6ZCX02E

Lavastoviglie PerfectDry con sistema di asciugatura con zeolite e Extra Clean Zone.

Caratteristiche principali

- Home Connect: Programmazione e controllo dell'apparecchio a distanza tramite app
- Sistema di asciugatura con Zeolite
- Extra Clean Zone: pulizia extra nel cestello superiore
- Motore senza spazzole EcoSilence Drive

Sistema di controllo

- 6 Programmi: Eco 50 °C, Auto 45-65 °C, Intensivo 70 °C, Express 60 °C, Silence 50 °C, Preferito
- 4 funzioni speciali: Remote Start, Asciugatura Extra, Mezzo carico, SpeedPerfect+
- Programma Preferito impostato inizialmente su Prelavaggio
- Programma manutenzione Machine Care
- Silence on demand (via app)
- Partenza ritardata (1-24h)

Dotazioni interne

- Terzo Cestello VarioDrawer
- Cestelli Max Flex con touchpoint colorati rossi
- Cestello superiore regolabile su 3 livelli
- EcoDosage
- Sistema di scorrimento EasySlide nel cestello superiore
- Cestello inferiore con arresto fine corsa
- InfoLight: il punto rosso luminoso proiettato sul pavimento indica quando la lavastoviglie è in funzione
- Materiale della vasca: acciaio inox

Altre caratteristiche

- Scambiatore di calore
- Sistema di filtri a tre livelli
- Livello sonoro nel programma Silence: 42 dB(A) re 1 pW
- Dimensioni del prodotto (HxLxP): 81.5 x 59.8 x 55 cm
- Protezione vapore inclusa

Sicurezza

- AquaStop: sistema di protezione totale antiallagamento

Dati Etichetta Energetica

- Classe di efficienza energetica
- : C
- Energia
- / Acqua
- : 75 kWh / 9.5 litri
- Capacità: 14 coperti
- Durata del programma
- : 3:55 (h:min)
- Emissioni di rumore aereo: 44 dB(A) re 1 pW
- Classe di emissione rumore aereo: B

[1] In una scala di classi di efficienza energetica da A a G

[2] Consumo di energia in kWh per 100 cicli (nel programma Eco 50 °C)

[3] Consumo di acqua in litri per ciclo (nel programma Eco 50 °C)

[4] Durata del programma Eco 50 °C

* Verificare i termini di garanzia al link https://www.bosch-home.com/it/assistenza/garanzie-bosch/garanzie-componenti

Serie 6, Lavastoviglie da incasso a scomparsa totale, 60 cm
SMV6ZCX02E

Dimensioni in mm

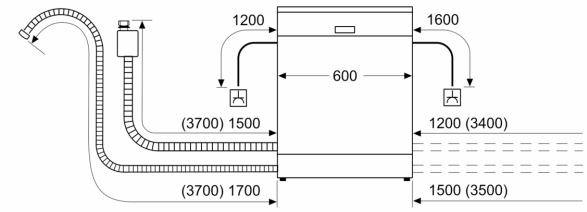

Presa di corrente
( ) Valori con prolunga

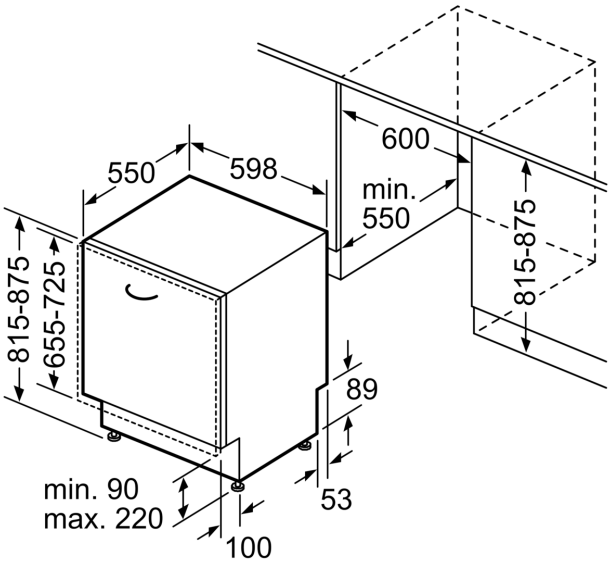

Dimensioni in mm